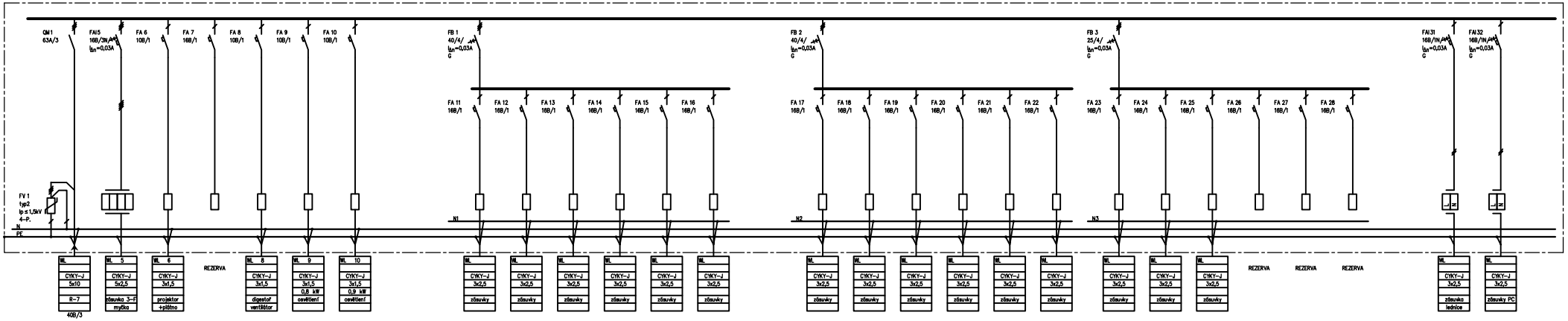


Nap. soustava: 3NPE, AC400/230V/TN-C-S
modulová
počet modulů 72
rozměr Z 545/585/160
barva světle šedá
přívod vrchem
vývody vrchem i spodem
Pi (kW) 29
Ps (kW) 19
IP 40/20
Poznámka:

| | | | | |
|---|---|---|---|---|
| **Rekonstrukce strojového sálu a laboratoře pro praktickou výuku pedologie a geologie, Mendelova univerzita v BRNO** | **ROZVODNICE R7/1** ZAŘÍZENÍ SILNOPROUDÉ ELEKTROTECHNIKY | | Č.PARÉ: | Radek KUBÍČEK projektování elektrických zařízení Brněnská 1349, 664 51 Šlapanice tel.:608 450 029 radek.kubicek@seznam.cz |
| ZODPOVĚDNÝ PROJEKTANT: Radek Kubíček LIST 1/2 | DATUM: 6/2016 | ČÍSLO VÝKRESU: **06** | | |

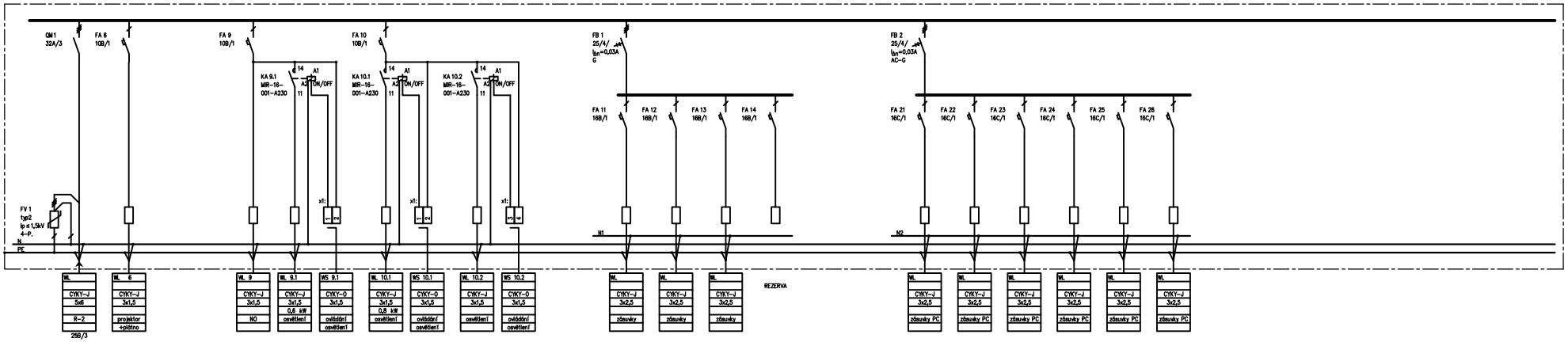


Nap. soustava: 3NPE, AC400/230V/TN-C-S
modulová
počet modulů 48
rozměr Z 300/650/100
barva světle šedá
přívod vrchem
vývody vrchem i spodem
Pi (kW) 9
Ps (kW) 7
IP 40/20
Poznámka:

| | | | | |
|---|---|---|---|---|
| **Rekonstrukce strojového sálu a laboratoře pro praktickou výuku pedologie a geologie, Mendelova univerzita v BRNO** | **ROZVODNICE R1017** ZAŘÍZENÍ SILNOPROUDÉ ELEKTROTECHNIKY | | Č.PARÉ: | Radek KUBÍČEK projektování elektrických zařízení Brněnská 1349, 664 51 Šlapanice tel.:608 450 029 radek.kubicek@seznam.cz |
| ZODPOVĚDNÝ PROJEKTANT: Radek Kubíček LIST 1/2 | DATUM: 6/2016 | ČÍSLO VÝKRESU: **06** | | |