ODKAZ	POPIS SCHEMA	POČET ks					
		1S	1NP	2NP	3NP	STŘECHA	CELKEM
74/T	DŘEVĚNÉ SBÍJENÉ PŘÍHRADOVÉ VAZNÍKY	–	–	–	–	–	1

SOUBOR

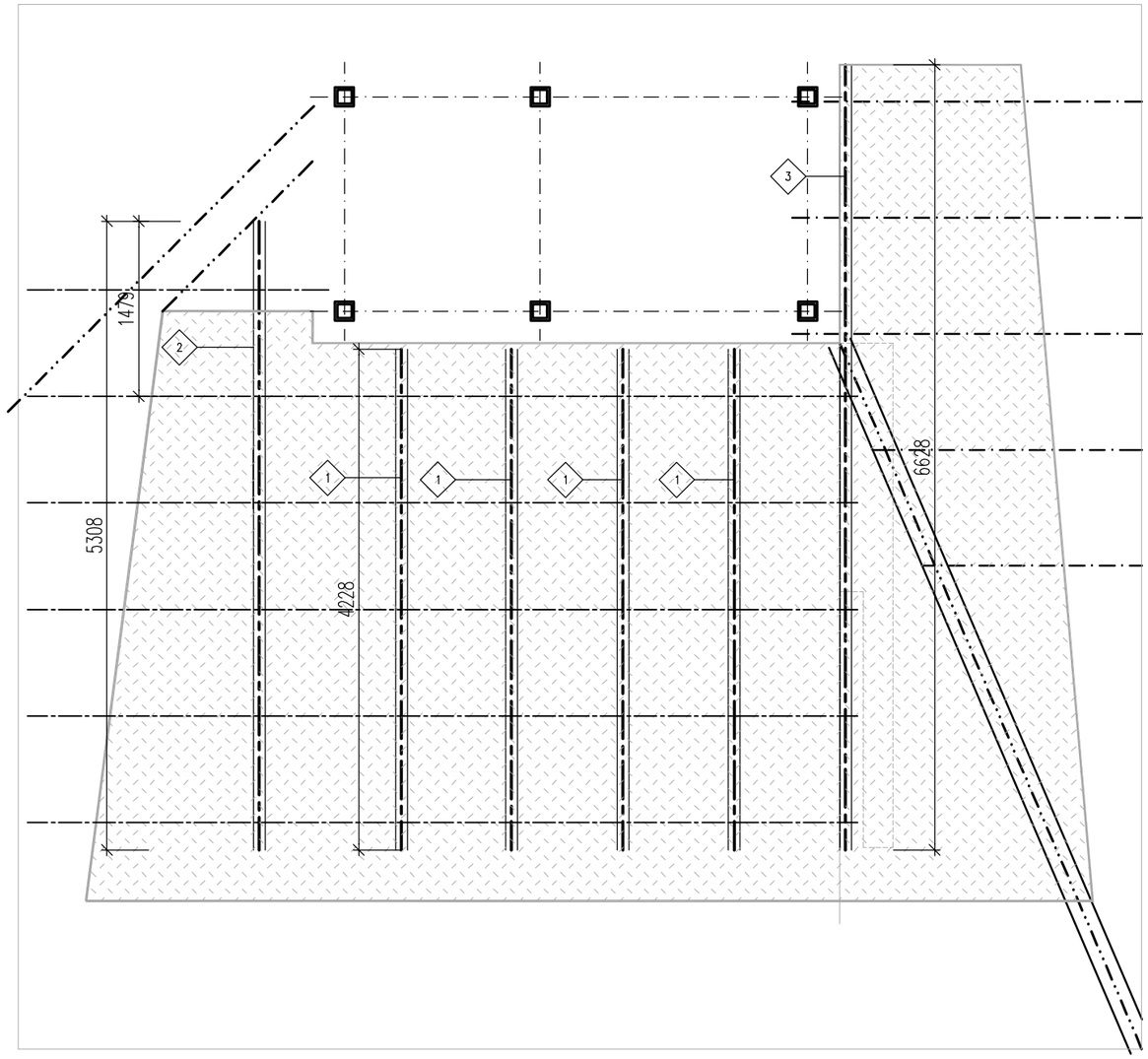

DŘEVĚNÉ SBÍJENÉ PŘÍHRADOVÉ VAZNÍKY
ROZMĚRY: VIZ SCHÉMA
POPIS: PŘÍHRADOVÉ VAZNÍKY Z DŘEVĚNÝCH DESEK. ULOŽENÍ VAZNÍKŮ BUDE NA OCELOVÝCH VÁLCOVANÝCH PROFILECH. ZÁKLOP BUDE TVOŘIT PÓDIUM Z DESEK OSB 2x25mm.

MATERIÁL:
ŘEZIVO C24

3 PŘÍHRADOVÝ DESKOVÝ VAZNÍK – V KRAJNÍM POLI V PROSTORU PODKROVÍ
1x

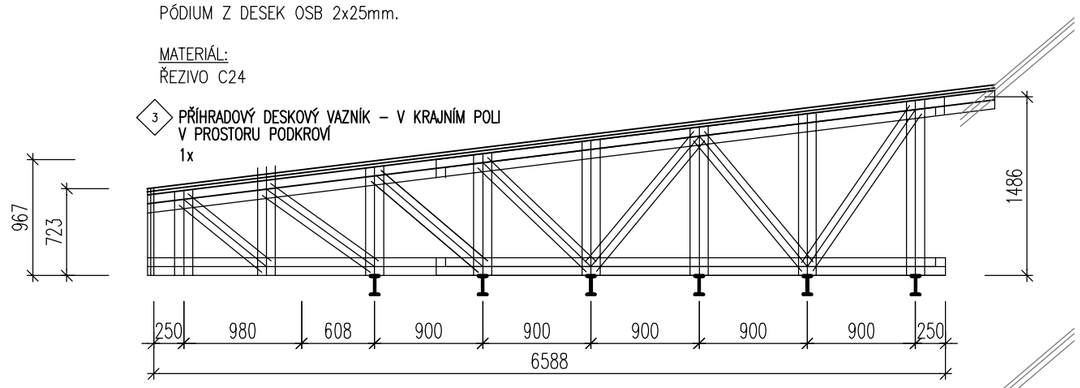

2 PŘÍHRADOVÝ DESKOVÝ VAZNÍK – V KRAJNÍM POLI U SCHODIŠTĚ
1x

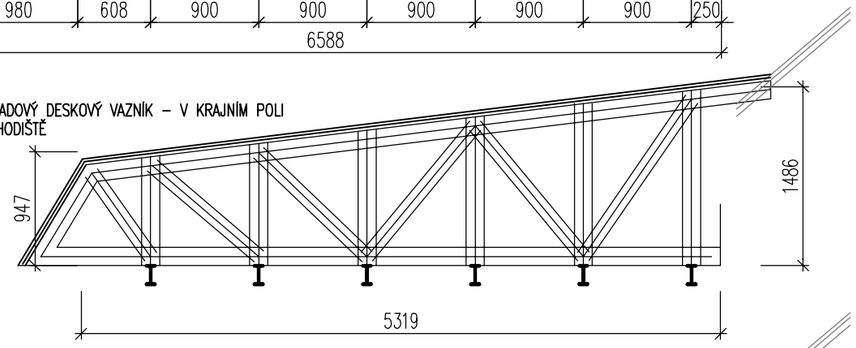

1 PŘÍHRADOVÝ DESKOVÝ VAZNÍK – VNITŘNÍ, S UKONČENÍM U VÝTAHOVÉ ŠACHTY
4x

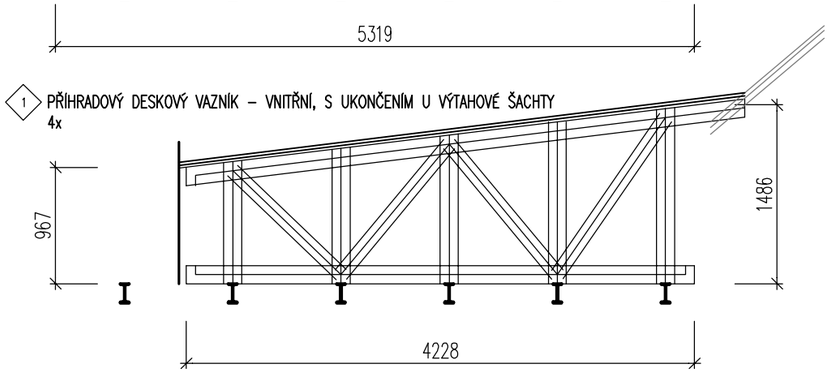

POZNÁMKY
1) PŘED VÝROBOU VAZNÍKŮ BUDE ZAMĚŘEN SKUTEČNÁ STAVEBNÍ PŘIPRAVENOST,
2) VAZNÍKY BUDOU VYROBENY PODLE VÝROBNÍ DOKUMENTACE ZHOTOVITELE, VČETNĚ STYČNÍKOVÝCH PLECHŮ S TRNY,
3) DŘEVĚNÉ KONSTRUKCE BUDOU OPATŘENY NÁTĚREM PROTI DŘEVOKAZNÝM VLIVŮM.

POZNÁMKA: **PŘED VÝROBOU PŘESNÉ ROZMĚRY NUTNO NA MÍSTĚ ZAMĚŘIT !!**
ZMĚNY NUTNO KONZULTOVAT S INVESTOREM A ARCHITEKTEM. DETAILY SLOUŽÍ POUZE K VYJÁDŘENÍ DESIGNOVÉHO A ARCHITEKTONICKÉHO NÁZORU PROJEKTANTA. DOPRACOVÁNÍ DETAILŮ V RÁMCI DÍLENSKÉ DOKUMENTACE JE POVINNOSTI ZHOTOVITELE.

VÝPIS TRUHLÁŘSKÝCH VÝROBKŮ					**STAVOPROJEKT OLOMOUC a.s.** **Holická 568/31, 772 00 Olomouc** **Telefon: 585 531 111**	
STAVBA	Rekonstrukce objektu C v Lednici					LIST Č **50**
OBJEKT	SO 01 – REKONSTRUKCE OBJEKTU C					Č.V 20
VYPRACOVAL	Ing. Jiří Vician	DATUM	09/2017	Č.ZAK 11–001/340	revize 00	