Symbol	Kód	Popis svítidla	Osazení
	A	LMD VLDF 154 EVG + VLDD (IP20), přisazené/závěsné	FDH–Ø16 54W
	C	LMD VLDF 254+VLDRL+VLDSRM (IP20), přisazené/závěsné	2xFDH–Ø16 2x54W
	D	LMD VLDF 228+VLDRL+VLDSRM (IP20), přisazené/závěsné	2xFDH–Ø16 2x28W
	E1	LMD GT1 135/49/80+VLDRL+VLDWR lištové sestavy, přisazené/závěsné	FDH–Ø16 49W
	E2	LMD GT1 135/49/80+VLDRL+VLDWR lištové sestavy, přisazené/závěsné	FDH–Ø16 80W
	B	LMD RB–451178.009–PM EVG (IP66), technické, přisazené	1xLED Modul 41W
	F	LMD ELex 2PM LED 4000K (IP44), vestavné	1xLED_Modul 14W
	G1	LMD LT–LR30–840H–1765–PM (IP20), závěsné	1xLED High Power 133 W
	G2	LMD LT–LR30–840H–1182–PM (IP20), závěsné	1xLED High Power 91 W
	N1	LMD NX–VMV–corridor (IP20)	1xEMERGENCIA 2 LEDS 2 W
	N2	LMD NX–VMS–area (IP20)	1xEMERGENCIA 2 LEDS 2 W
	N3	LMD NX–F80L + piktogram (IP44)	1xEMERGENCIA 2 LEDS 2 W

POZNÁMKA KE SVÍTIDLŮM :
SVÍTIDLA PRO OSVĚTLENÍ VÝSTAVNÍCH PROSTOR, OZNAČENÍ "R1", "R2", "R3" JSOU PŘEVZATA Z PROJEKTU ING.ARCH. RUDIŠE, KDE JSOU SPECIFIKOVÁNA. V PŮDORYSU EL. JSOU NAKRESLENA KVŮLI KOORDINACI A KVŮLI VÝPOČTU ENERGETICKÉ BILANCE STAVBY.

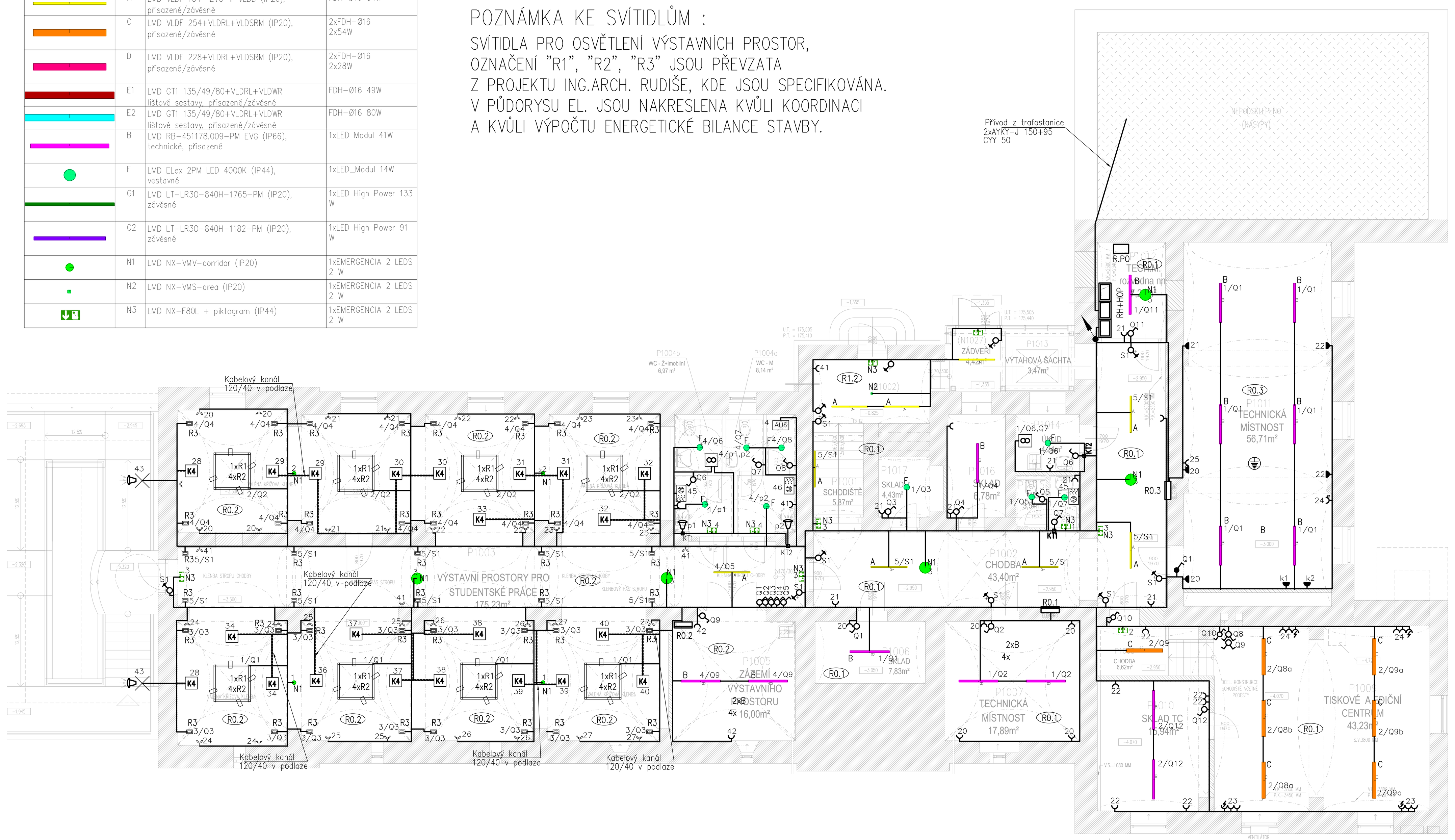

LEGENDA MÍSTNOSTÍ

Číslo místnosti	Účel místnosti	Plocha [m²]	Skladba podlahy – Nášlapná vrstva	Strop	Stěny	Poznámka
P1001	Schodiště	5.87	PVC	Omítka VPC	Omítka VPC	–
P1002	Chodba	43.40	PVC	Omítka VPC	Omítka VPC	–
P1003	Výstavní prostory student.prací	175.23	Epoxidová stěrka	Režný spárovaný	Omítka VPC	–
P1004a	WC–M	8.14	Keramická dlažba	Omítka VPC	Omítka VPC, Ker.obklad	–
P1004b	WC–Ž+imobilní	6.97	Keramická dlažba	Omítka VPC	Omítka VPC, Ker.obklad	
P1005	Zázemí výstavního prostoru	16.00	Epoxidová stěrka	Omítka VPC	Omítka VPC	–
P1006	Sklad	7.83	Epoxidová stěrka	Omítka VPC	Omítka VPC	–
P1007	Technická místnost	17.83	Epoxidová stěrka	Omítka VPC	Omítka VPC	–
P1008	Chodba	6.62	PVC	Omítka VPC	Omítka VPC	–
P1009	Tiskové a ediční centrum	43.23	PVC	Omítka VPC	Omítka VPC	–
P1010	Sklad TC	15.94	PVC	Omítka VPC	Omítka VPC	–
P1011	Technická místnost	56.71	Epoxidová stěrka	Omítka VPC	Omítka VPC	–
P1012	Tech. místnost – rozvodna nn	7.20	Epoxidová stěrka	Omítka VPC	Omítka VPC	–
P1013	Výtahová šachta	3.47	Betonová mazanina	Omítka VPC	Omítka VPC	–
P1014	Úklidová komora	4.34	Keramická dlažba	Omítka VPC	Omítka VPC, Ker.obklad	–
P1015	WC	3.52	Keramická dlažba	Omítka VPC	Omítka VPC, Ker.obklad	–
P1016	Sklad	6.78	PVC	Omítka VPC	Omítka VPC	–
P1017	Sklad	4.43	PVC	Omítka VPC	Omítka VPC	–

– Vypínač 01 nástěnný , 230V/10A, IP44
– Vypínač 05 nástěnný , 230V/10A, IP44
– Vypínač 6+6 nástěnný , 230V/10A, IP44
– Vypínač 06 nástěnný , 230V/10A, IP44
– Vypínač 07 nástěnný , 230V/10A, IP44
– Vypínač 01 , 230V/10A, IP20
– Seriový přepínač 05 , 230V/10A, IP20
– Střídavý přepínač 06 , 230V/10A, IP20
– Střídavý přepínač 6+6 , 230V/10A, IP20
– Křížový přepínač 07 , 230V/10A, IP20
– Tlačítko VZT , 230V/10A, IP20
– Tlačítko s orientací 1/0S1 , 230V/10A, IP20
– Vypínač 3. pól.400V/16A, 25A
– Zařízení VZT, 230V/16A–dodávka VZT
– Pohybový spínač 230V/10A 180°, 1s až 60min
– Relé časové 230V/10A SMR–T pod spínač
– Sestava zásuvek v čtyřrámečku 1x 230V/16A s T3 3x 230V/16A, IP20.
– Sestava zásuvek v dvourámečku 1x 230V/16A s T3 1x 230V/16A, IP20.
– Zásuvka 1x 230V/16A, IP20.
– Žaluziový ovladač 230V/10A, IP20.
– Vývod pro napojení žaluzií CYKY 5x1,5 ukončený v KU68

LEGENDA OZNAČENÍ SVÍTIDEL

R3 4/Q4
– OZNAČENÍ OVLÁDACÍHO SPÍNAČE
– ČÍSLO NAPÁJECÍHO OKRUHU
– OZNAČENÍ TYPU SVÍTIDLA (VIZ KNIHA SVÍTIDEL)

SCHÉMA OVLÁDÁNÍ VENTILÁTORU S DOBĚHEM V ZÁVISLOSTI NA OSVĚTLENÍ Z VÍCE MÍST

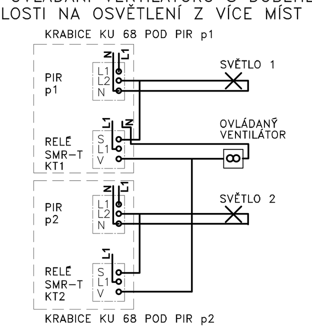

Všechny přechody mezi požárními úseky musí být po montáži kabeláže požárně utěsněny musí být použita certifikovaná těsnící hmota

Rekonstrukce objektu C v Lednici

SO-01 REKONSTRUKCE OBJEKTU C

PŮDORYS 1NP - NAVRHOVANÝ STAV

V takto označených místnostech provést doplňující pospojování vodičem CY4 Z/Ž dle ČSN 33 2000–7–701

Elektroinstalace u umývadel musí být provedena dle ČSN 33 2000–7–701
– zásuvky ve výši 1,2m mimo hranici umývacího prostoru
– spodní hrana svítidla nad umyvadlem ve výši min. 1,8m

Umístění el.instalace v místnostech pro osoby se sníženou schopností pohybu a orientace:
– vypínače ve výši 800 mm nad podlahou
– zásuvky ve výši 400 mm nad podlahou

Umístění el.instalace v místnostech pokud není uvedeno jinak:
– vypínače ve výši 12500 mm nad podlahou
– zásuvky ve výši 400 mm nad podlahou

Veškeré rozvody pod omítkou nebo v podlaze.
Umístění koncových prvků bude definitivně určeno na stavbě.
Umístění koncových prvků na lince bude upraveno podle typu linky.

ELEKTRICKÉ NAPÁJENÍ: 3+N+PE, AC 50Hz, 400V/TN–S
1+N+PE, AC 50Hz, 230V/TN–S
OCHRANA PŘED ÚRAZEM EL. PROUDEM: dle ČSN 33 2000–4–41 ed.2
normální – základní izolací živých částí, přepážkami a kryty
– automatickým odpojením v případě poruchy
doplněná – doplňujícím pospojováním neživých částí
– proudovými chrániči s vybavovacím proudem 30mA

S

ZHOTOVITEL DÍLČÍ ČÁSTI DOKUMENTACE: Ing. Miroslav Kadrnožka, Strážnická 12, 627 00 Brno, tel.: 739 219 936, email : projekce@kadrnozka.cz
ODPOVĚDNÝ PROJEKTANT: Ing. Miroslav Kadrnožka
VYPRACOVAL: Ing. Miroslav Kadrnožka
ZAK.ČÍSLO: -
RAZÍTKO:

SMLUVNÍ ZHOTOVITEL: RUDIŠ - RUDIŠ ARCHITEKTI, s.r.o, JASELSKÁ 21, 602 00 BRNO, E-mail: rudis-rudis@volny.cz, IČO: 27738833, DIČ: CZ27738833
ARCHITEKT: Ing. arch. Martin Rudiš
NÁVRH DISPOZICE 1.PP - VÝSTAVNÍ PROSTORY: Ing. arch. Martin Rudiš
RUDIŠ - RUDIŠ architekti s.r.o.

ZHOTOVITEL: STAVOPROJEKT OLOMOUC a.s., Holická 568/31y, 772 00 Olomouc, Telefon: 585531111, Fax: 585531333, E-mail: info@stavoprojekt.cz, IČ: 45192031, DIČ: CZ45192031
RAZÍTKO:
STAVOPROJEKT OLOMOUC a.s.

STUPEŇ DOKUMENTACE: DOKUMENTACE PROVEDENÍ STAVBY	ŘEDITEL: RNDr. L. Šťastný	MANAŽER PROJEKTU: PaedDr. Zoja Šťastná	
INVESTOR: Mendelova univerzita v Brně, Zemědělská 1665/1, 613 00 Brno	HLAVNÍ INŽENÝR PROJEKTU:	VEDOUCÍ PROJEKTANT: Ing. Jiří Vician	ZAK.ČÍSLO: 11-001/320
UŽIVATEL: Zahradnická fakulta, Valtická 337, 691 44 Lednice	ODPOVĚDNÝ PROJEKTANT: Ing.Miroslav Kadrnožka	VYPRACOVAL: Ing.Miroslav Kadrnožka	DATUM: 06/2017
MÍSTO STAVBY: LEDNICE, k.ú. Lednice na Moravě 679828			FORMÁT: -
KRAJ: JIHOMORAVSKÝ			MĚŘÍTKO: -

PARÉ:

ZAKÁZKA: Rekonstrukce objektu C v Lednici

OBJEKT: ZAŘÍZENÍ SILNOPROUDÉ ELEKTROTECHNIKY — ČÁST: D.1.4.g

VÝKRES: PŮDORYS 1PP — ČÁST: 02