PŘÍČNÝ ŘEZ "ZPEV. PLOCHA B"

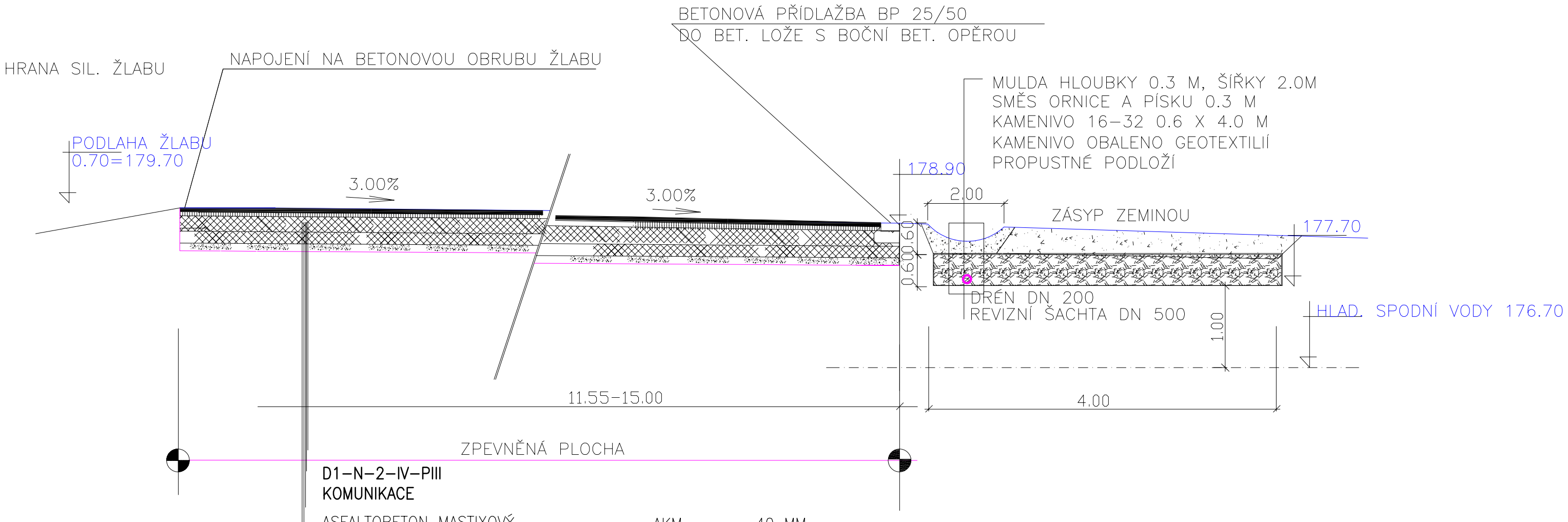

D1–N–2–IV–PIII
KOMUNIKACE

ASFALTOBETON MASTIXOVÝ	AKM	40 MM	
ASFALTOVÝ POSTŘIK SPOJOVACÍ 0,2kg/m2	PSA		
ASFALTOVÝ BETON LOŽNÝ	ACL 16+	60 MM	
OBALOVANÉ KAMENIVOSTŘEDNĚ ZRNÉ	ACL 16+	50 MM	Edef=100MPa
ŠTĚRKODRŤ 16–32 mm s prolitím a zadrcením	ŠD 32–63	150 MM	Edef=70MPa
ŠTĚRKODRŤ 0–63	ŠD 0–63	150 MM	
		450 MM	CELKEM

GEOTEXTILÍ 300

ZHUTNĚNÁ ZEMNÍ PLÁŇ Edef=45MPa

V PŘÍPADĚ ŠPATNÉHO PODLOŽÍ VYMĚNIT ČÁST AKTIVNÍ ZÓNY min. 150 MM

±0,000 = 179,000 m n.m. B.p.v.

VYPRACOVAL	ZODP. PROJEKTANT	PROJEKČNÍ A OBCHODNÍ ATELIER HRADEC NAD MORAVICÍ OPAVSKÁ 228 tel. 553 784 269
Ing. Juchelka	Ing. Onderka	
KRAJ: Jihomoravský	OBEC. ÚŘAD: Žabčice	
INVESTOR: ŠZP ŽABČICE, Zemědělská 53, 664 63 Žabčice		
STAVBA: MENDELU – Silážní žlaby ŽABČICE		STUPEŇ DOKUMENTACE: DPS
		DATUM: 08/2015
		ARCH. ČÍSLO: 08/2015
		MĚŘÍTKO: 1:50
ODDÍL: 02–ZPEVNĚNÉ PLOCHY		Č. VÝKRESU: 02–04
OBSAH VÝKRESU : PŘÍČNÝ ŘEZ PLOCHA "B"		